Booklet 4pag.pdf 1 24/05/24 19:21

BOOKLET 4 pagine

N.B. Le misure sono espresse in mm.
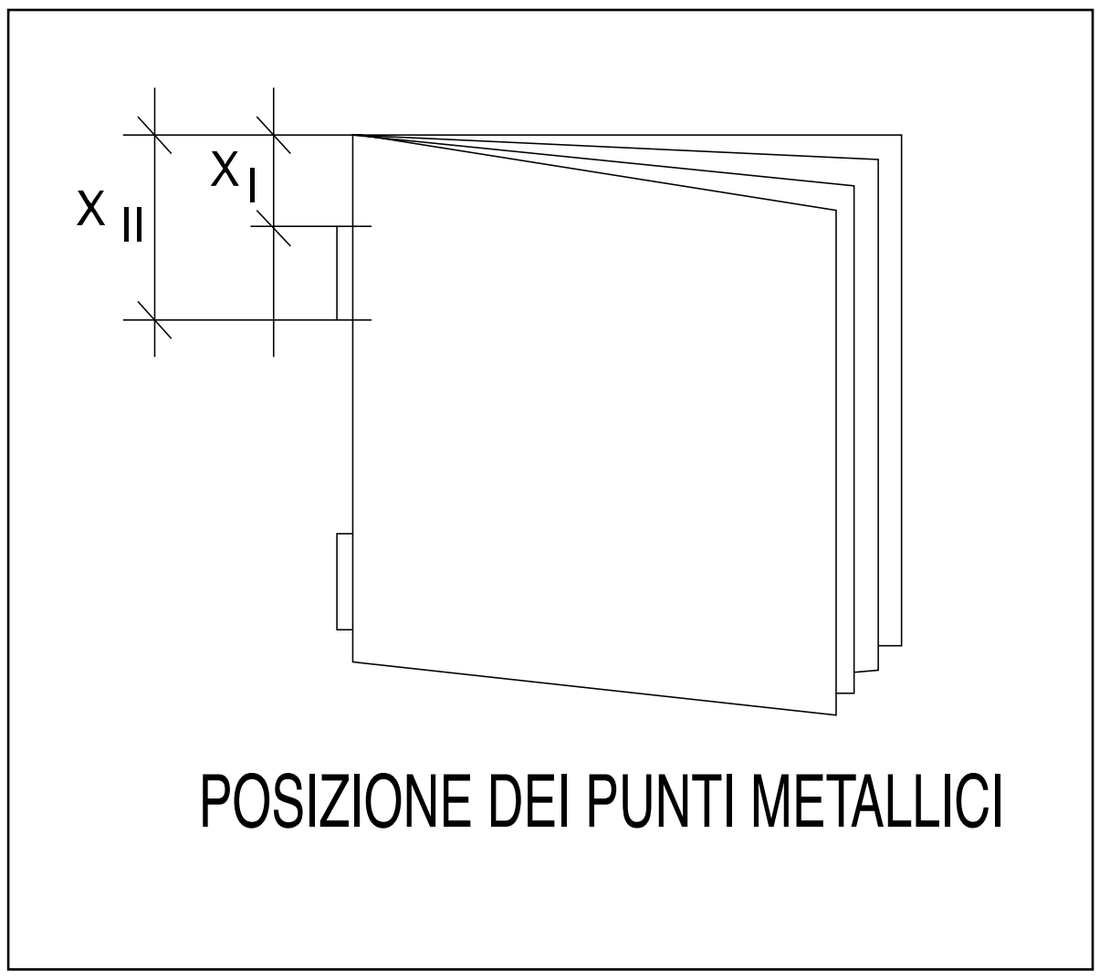
- Dimensioni di stamp a a vivo
- Margine minimo di abbondanz a
- Area di stampa definitiva a vivo